TOZEN

ＴＢ・Ｂタイプ

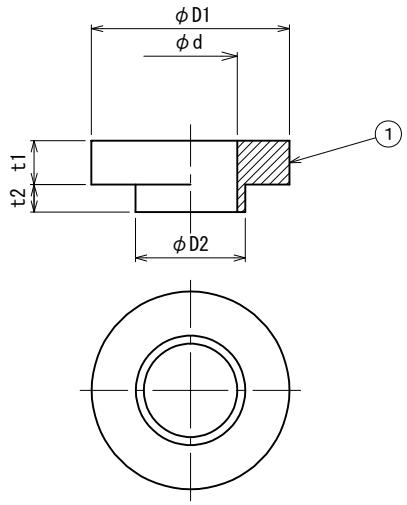

単位：mm

製品型式	寸法					許容荷重 N(kgf)	質量 (g)	個数
	φD1	φD2	φ d	t1	t2			
TB-10	26	12	10.5	8	5	245.2(25.0)	4	
TB-12	28	14	12.7	8	5	294.2(30.0)	6	
B-16	36	20	17	8	5	343.2(35.0)	10	
B-20	40	25	21	8	5	490.3(50.0)	12	

オプション品　撓み量確認ゲージ(TB-10・TB-12専用)

※販売数は1袋(20枚入り)

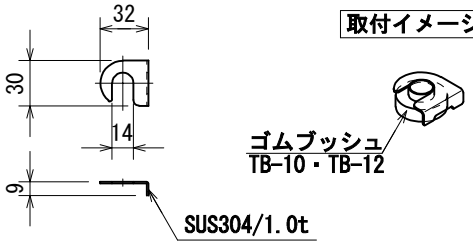

ＸＴ・ＷＴタイプ

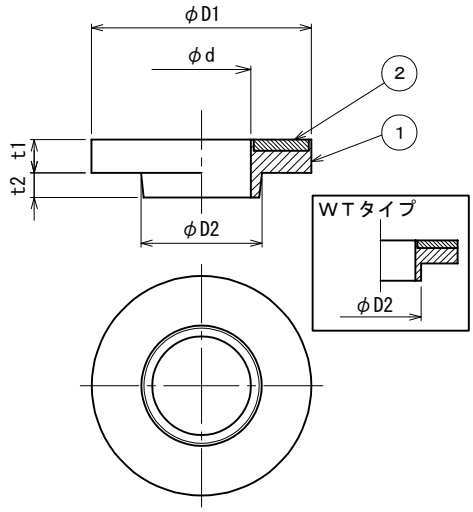

単位：mm

製品型式	寸法					許容荷重 N(kgf)	質量 (g)	個数
	φD1	φD2	φ d	t1	t2			
XT-10	22	15	12	8	3	147.1(15.0)	5	
XT-18	40	18	14	6	4.5	1176.8(120.0)	25	
XT-22	40	22	18	6	4.5	784.6(80.0)	25	
XT-23	50	23	18	9	10	1961.3(200.0)	45	
XT-26	50	26	22	8	5	980.7(100.0)	35	
WT-10	30	11.5	10.5	6	4	1471.0(150.0)	15	
WT-12	35	14	13	6	4	1961.4(200.0)	20	

Ｘ・ＧＰタイプ

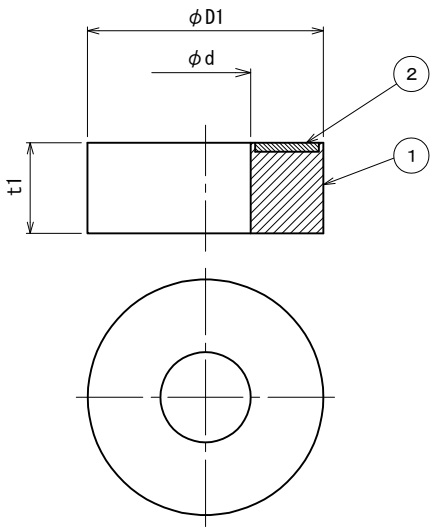

単位：mm

製品型式	寸法			許容荷重 N(kgf)	質量 (g)	個数
	φD1	φ d	t1			
X-10	26	10	10	245.2(25.0)	10	
GP-30	30	14	10	490.3(50.0)	10	

※ GP-30：金具なし（ゴム本体のみ）

番号	名　称	材　質	摘　要
2	金　具	ＳＳ４００（亜鉛めっき）	
1	ゴム本体	合成ゴム	

ゴムブッシュ

管理Ｎo.

※ XT-10、WT-10、WT-12、X-10 ：金具　光沢クロメート
※ XT-18、XT-22、XT-23、XT-26：金具　Ｚｎメッキ

株式会社ＴＯＺＥＮ

分類No. ＣＢ１５－００Ａ