TOZEN

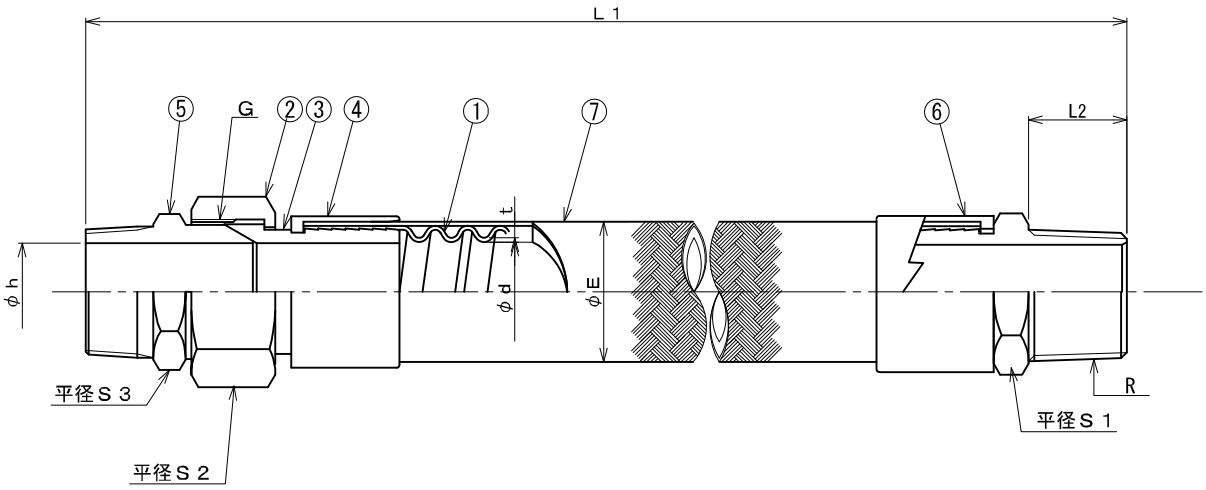

単位：mm

呼び径	本　体			継手金具							最小曲率半径	製作可能長さL		面間 L1	個数
	φd	※t	φE	R	L2	S1	S2	S3	G	φh		最小	最大		
15A	12.5	1.0	22	R 1/2	16	23	26	23	G 1/2	12	50	270	10000		
20A	15	1.0	25	R 3/4	19	29	32	29	G 3/4	17	60	270	10000		
25A	19	1.0	29.5	R 1	22	35	41	35	G 1	23	80	300	10000		

※ｔはコルゲーションホースの厚みです。

ポリフレックスソフト　１００Ｊ の使用範囲

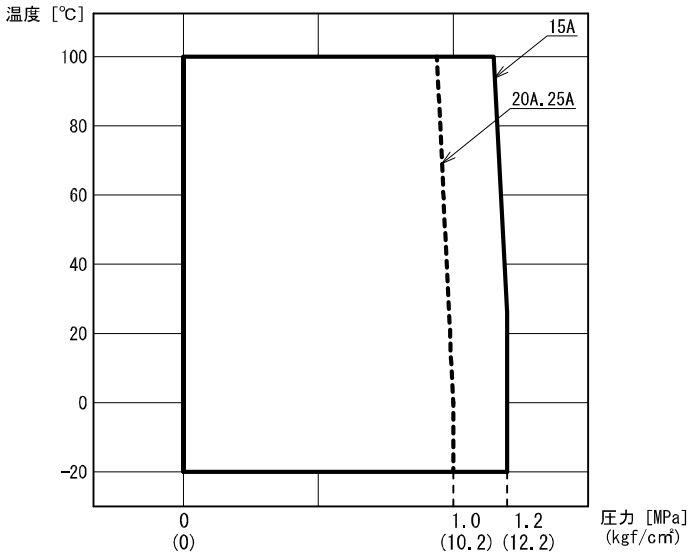

番号	名　称	材　質	摘　要
7	ﾜｲﾔｰﾌﾞﾚｰﾄﾞ	ＳＵＳ３０４	
6	接続金具	ＳＵＳ３０４	
5	オスアダプタ	ＳＵＳ３０４	
4	カバー	ＳＵＳ３０４	
3	芯　金	ＳＵＳ３０４	
2	袋ナット	ＳＵＳ３０４	
1	ｺﾙｹﾞｰｼｮﾝﾎｰｽ	フッ素樹脂	ＰＴＦＥ

フッ素樹脂製フレキシブル継手
ポリフレックスソフト　１００Ｊ　高圧用

管理No.

株式会社ＴＯＺＥＮ

分類No.　ＣＣ０６－０７△4