TOZEN

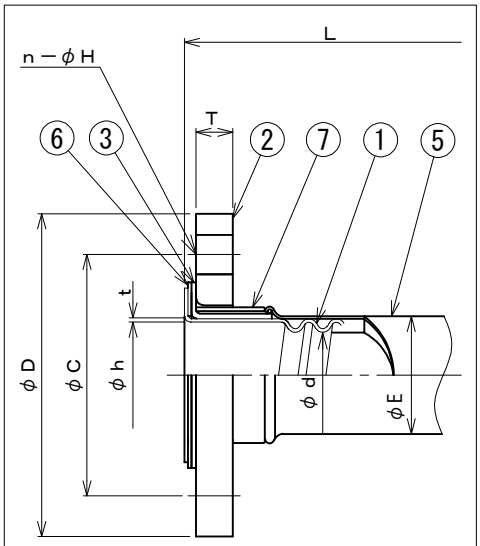

１００Ａ～２００Ａの形状

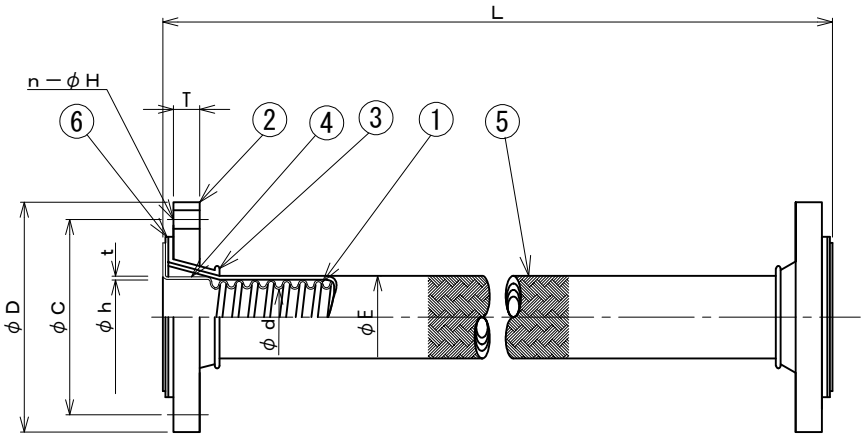

単位：mm

呼び径	本　体				フランジＪＩＳ１０Ｋ				最小曲率半径	製作可能長さＬ		面間Ｌ	個 数
	φｄ	φｈ	t	φＥ	φＤ	φＣ	Ｔ	n-φＨ		最小	最大		
15Ａ	15	21	1.2	25	95	70	12	4-15	100	150	6000		
20Ａ	18	24	1.3	29	100	75	14	4-15	130	150	6000		
25Ａ	26	29	1.3	37	125	90	14	4-19	150	150	6000		
32Ａ	31	39	1.5	45	135	100	16	4-19	200	200	6000		
40Ａ	37	46	1.5	51	140	105	16	4-19	250	200	6000		
50Ａ	48	58	1.5	64	155	120	16	4-19	300	200	6000		
65Ａ	64	72	1.8	80	175	140	18	4-19	350	250	6000		
80Ａ	75	86	1.8	95	185	150	18	8-19	400	250	6000		
100Ａ	91	101	2.0	115.5	210	175	18	8-19	280	250	2600		
125Ａ	91	101	2.0	115.5	250	210	20	8-23	280	250	2600		
150Ａ	140	164	2.5	174	280	240	22	8-23	700	300	1000		
200Ａ	184	217	2.5	228	330	290	22	12-23	950	300	1000		

ポリフレックス　１００Ｆ　の使用範囲

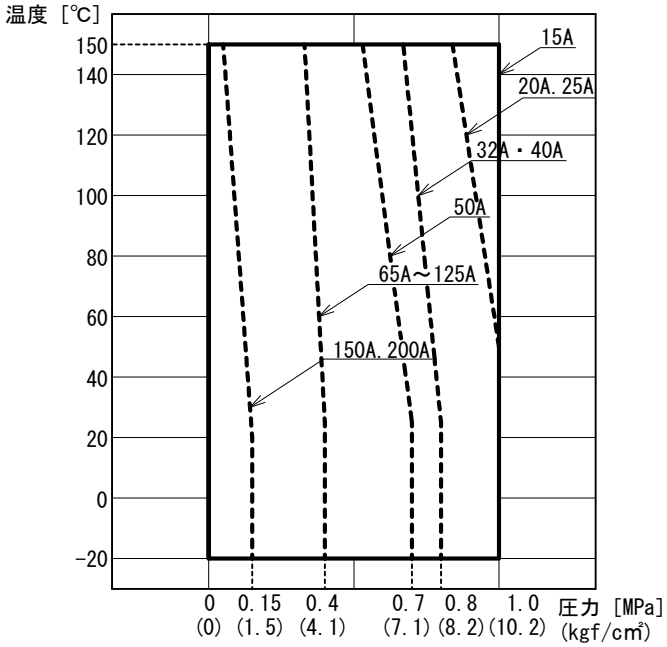

番号	名　称	材　質	摘　要
7	カバー	ＳＵＳ３０４	
6	ﾊﾞｯｸｱｯﾌﾟｶﾞｽｹｯﾄ	ｼﾞｮｲﾝﾄｼｰﾄ	
5	ﾜｲﾔｰﾌﾞﾚｰﾄﾞ	ＳＵＳ３０４	
4	テーパーリング	ＳＵＳ３０４	
3	フランジカラー	ＳＵＳ３０４	
2	フランジ	ＳＵＳ３０４	
1	ｺﾙｹﾞｰｼｮﾝﾎｰｽ	フッ素樹脂	15A～80A:PFA 100A～200A:PTFE

フッ素樹脂製フレキシブル継手
ポリフレックス　１００Ｆ　高圧用
（ＳＵＳフランジ）

JIS 10K 相当

管理No.

株式会社ＴＯＺＥＮ

分類No.　ＣＣ０６－１２△10